Besondere Vermerke :

Reklamationen (Spielanlage usw.) Spielverlauf (Verwarnungen, Feldverweise, Unfall uam.)

_____

_____

_____

_____

_____

_____

_____

_____

_____

_____

_____

_____

_____

Schiedsrichter : _____
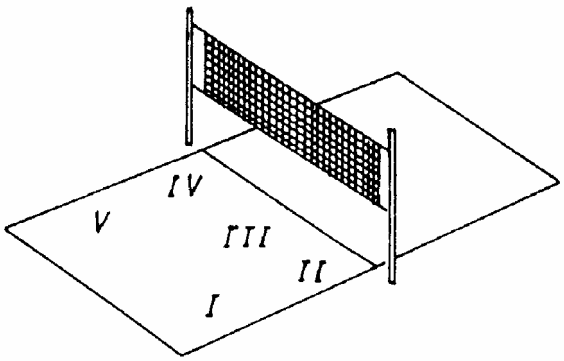
Positionsplan